Drahtvorschubmotor
DV-228/42R

Technische Eigenschaften:

Spannung:	42V DC
Übersetzung:	24:1
Umdrehung:	200 rpm
Strom:	2,5A max
Erlaubte Getriebetemperatur:	85°
Schutz:	IP20
Gewicht	1,10kg
Encoder	100 cpr

Inkl. PIN Anschlüsse
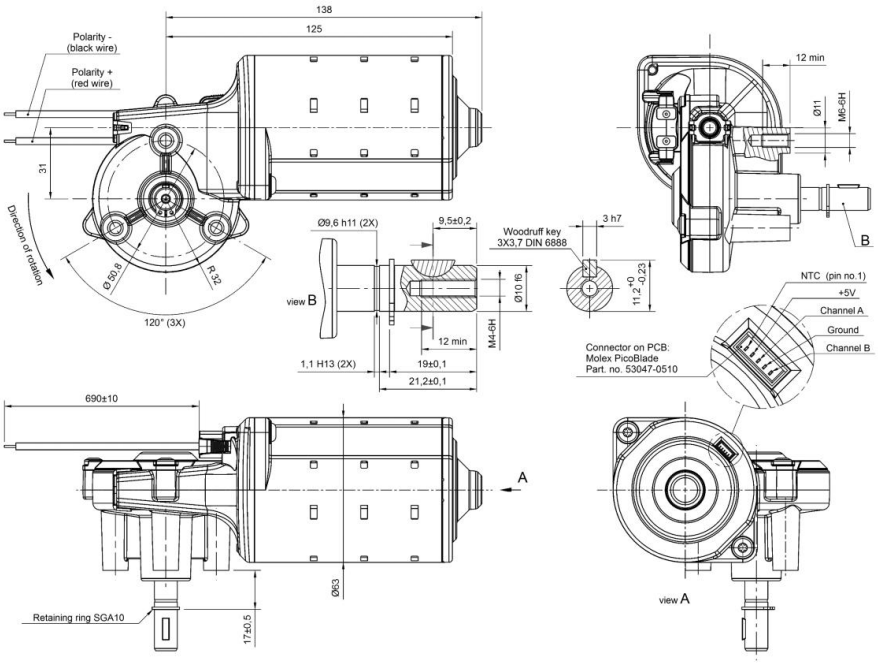
Einbaumaße: